# MODELO: ATTACK OL230

REFERENCIA MODELO AIRATTACK 230

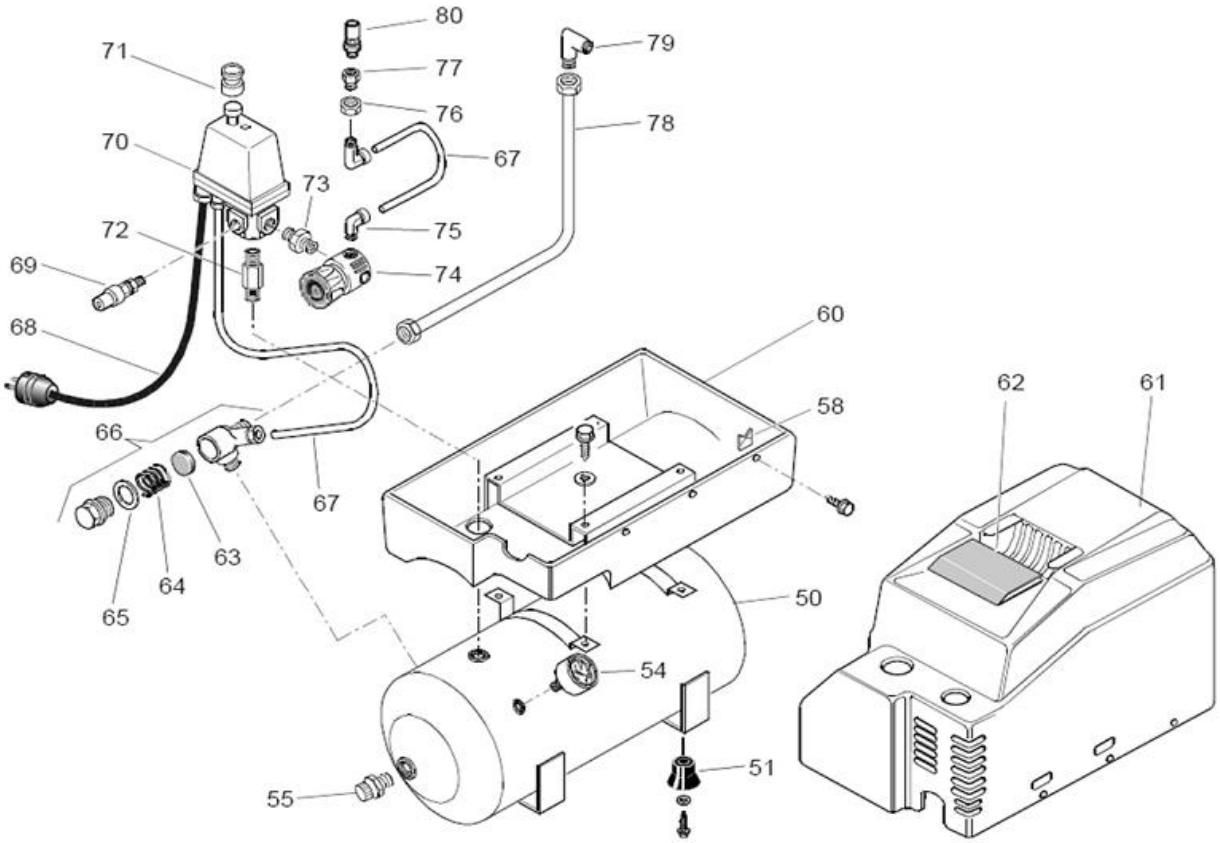


www.pintuccompresores.com
pintuc@pintuccompresores.com