300Lt / 15bar

Depósito vertical

Referencia: **20168 (87XY100054)**

Descripción:

Depósito vertical de 300 litros de volumen a 15 bar. Incluye certificado CE según normativa vigente. Accesorios opcionales en paquete independiente (20172): manómetro, válvula seguridad y racorería (entrada/salida grifos a 3/4").

Datos técnicos:

· Depósito: **300 l**
· Conexión: **1 "**
· Presión max.: **15 bar**
· Diámetro: **50 cm**
· Altura: **176 cm**
· Peso: **98 Kg**

Esquema de producto:

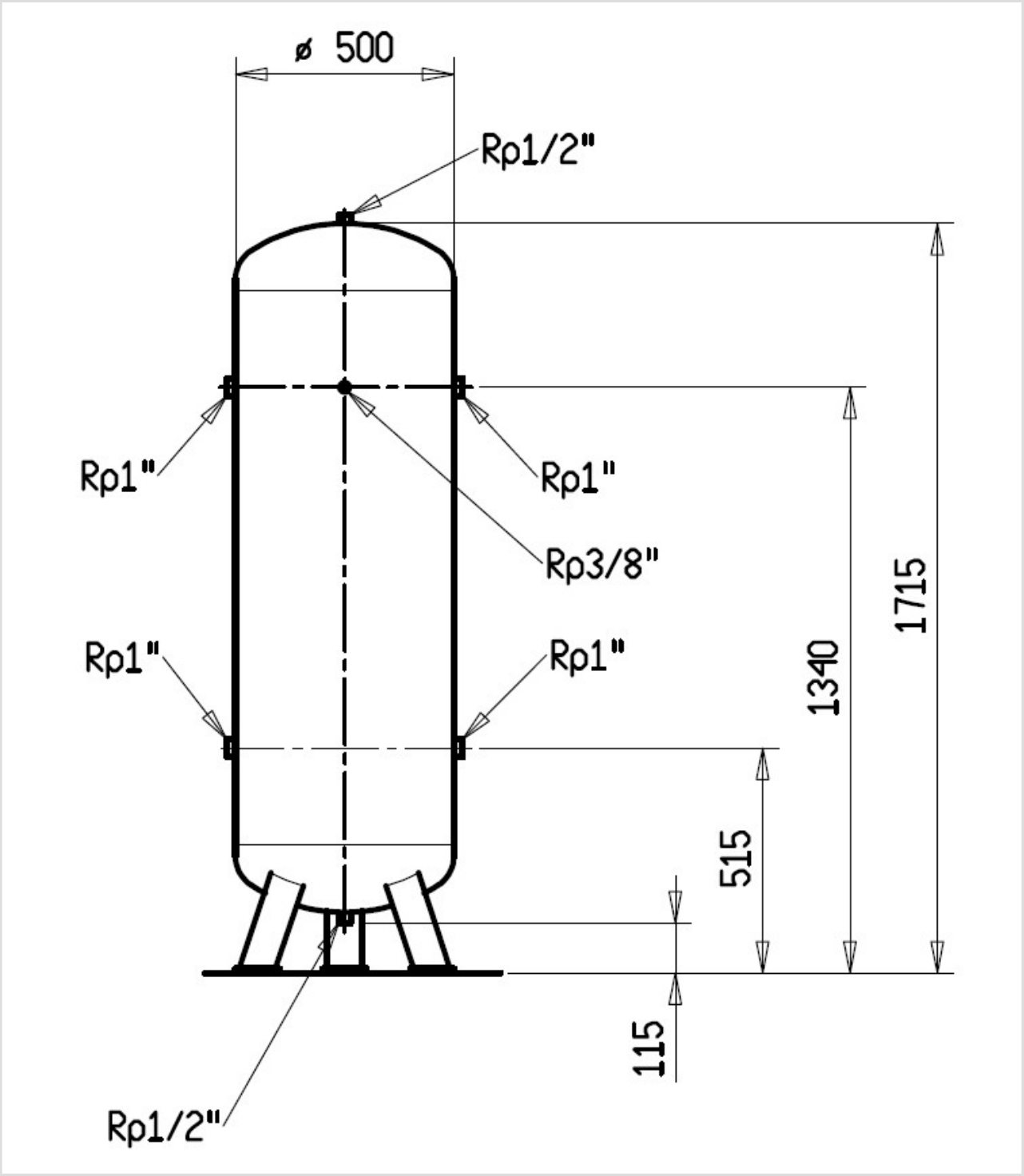
ø 500
Rp1/2"
Rp1"
Rp1"
Rp3/8"
Rp1"
Rp1"
1715
1340
515
115
Rp1/2"