MICRO SE 2.2-10-200

Compresor de tornillo sobre depósito

Referencia: **V77JT72FNM701**

Descripción:

Compresor rotativo de tornillo a transmisión por correa y con depósito incorporado. Diseñado para trabajos con consumo neumático continuo. Arranque y paro a través de presostato. Bajo nivel sonoro para las exigencias actuales de la industria. Con motor eléctrico de eficiencia energética IE3.

PINTUC
SCREW COMPRESSORS

Datos técnicos:

· Potencia: **3 CV**
· Potencia: **2,2 kW**
· Aire efectivo: **290 l / m**
· Depósito: **200 l**
· Conexión: **1/2 "**
· Presión max.: **10 bar**
· Tensión: **400 V**
· Ph: **3**
· Niv. sonoro (presión acústica): **58 dB(A)**
· Peso: **144 Kg**
· Medidas: **144x51x128 cm**
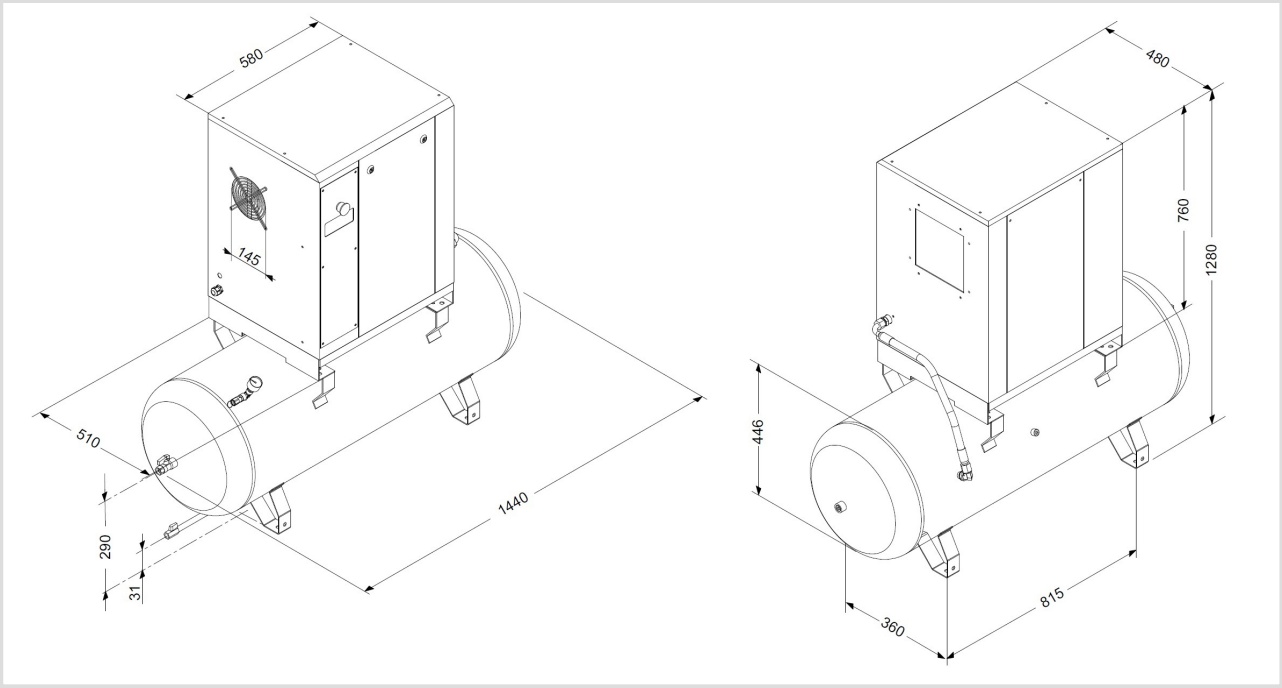
Esquema de producto: