OS 5.5-08

Compresor scroll

Referencia: **VW0SD92FNM321**

Descripción:

Compresor rotativo insonorizado con cabezal scroll, totalmente exento de aceite. Este compresor asegura una calidad del aire comprimido clase 0, imprescindible para la industria farmacéutica, alimentaria, química... Incluye controlador electrónico para la gestión del funcionamiento y arrancador estrella-triángulo. También disponible a 10bar.

PINTUC
SCREW COMPRESSORS

Datos técnicos:

· Unidades Scroll: **1 ud**
· Potencia: **7,5 CV**
· Potencia: **5,5 kW**
· Aire efectivo: **620 l / m**
· Depósito: **- l**
· Conexión: **3/4 "**
· Presión max.: **8 bar**
· Frecuencia: **50 Hz**
· Tensión: **400 V**
· Ph: **3**
· A.E.T: **Si Inc**
· Niv. sonoro (presión acústica): **68 dB(A)**
· Peso: **205 Kg**
· Medidas: **90x65x85 cm**

Esquema de producto:

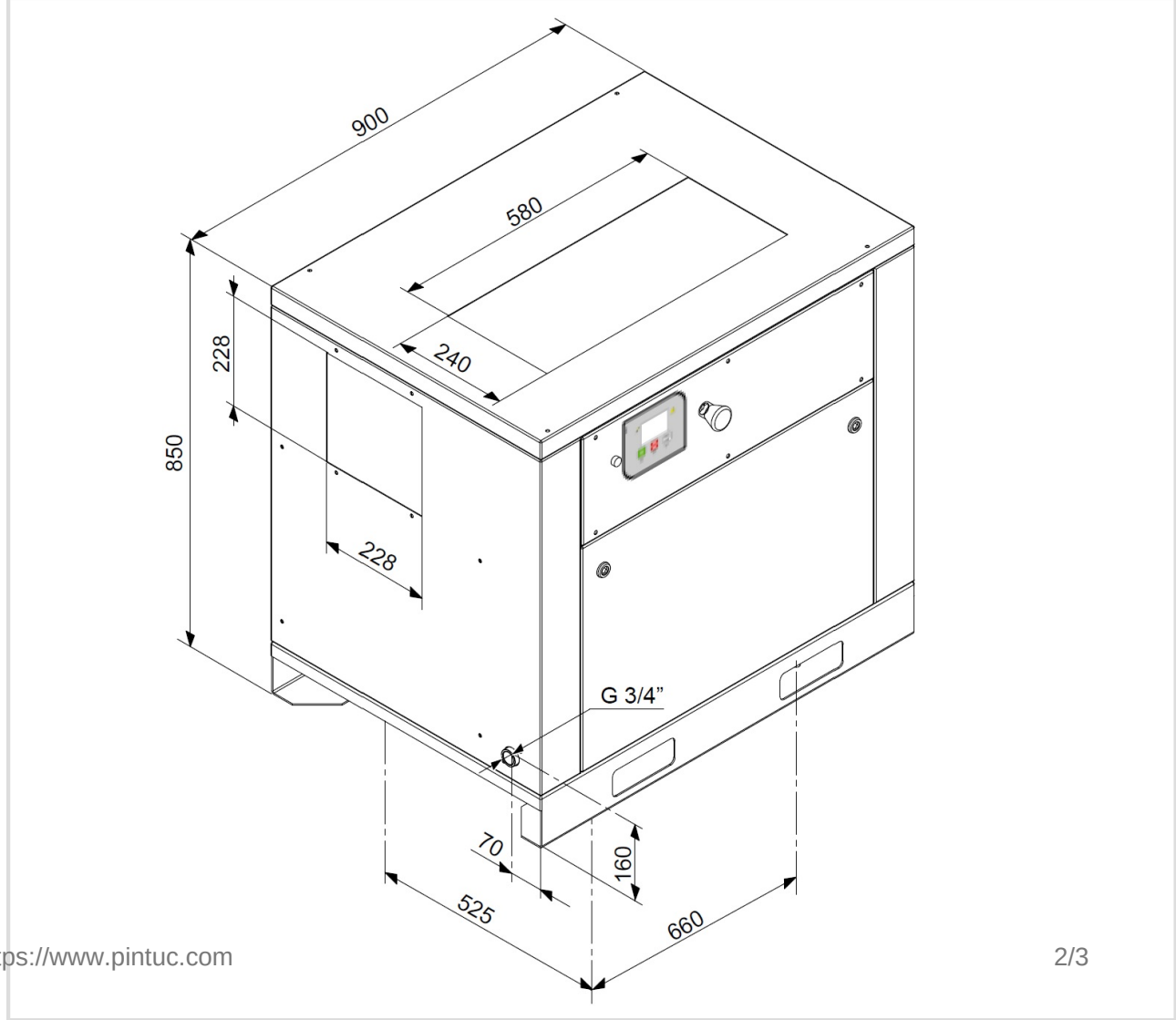
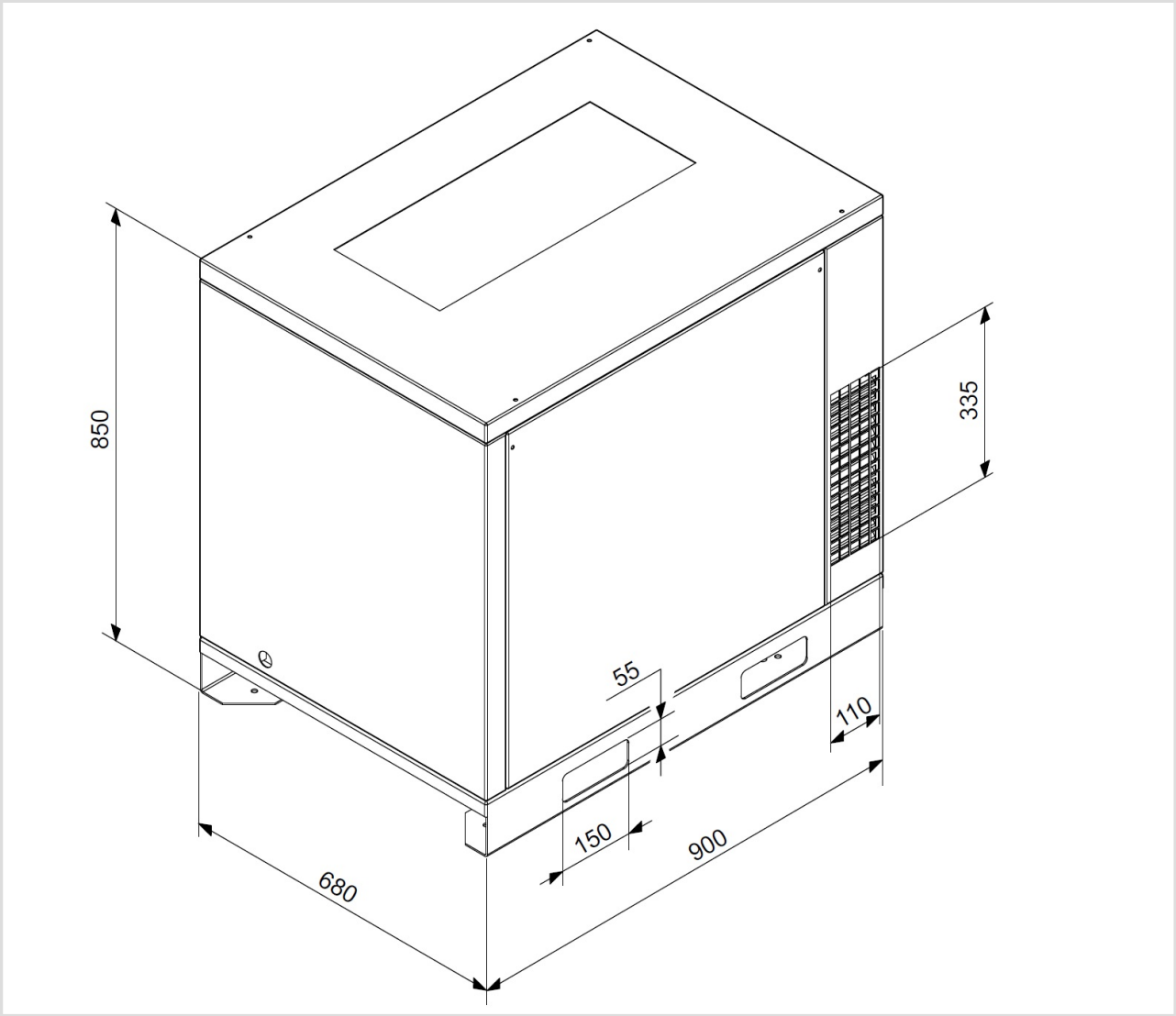
PINTUC
SCREW COMPRESSORS