PINTUC
SCREW COMPRESSORS

PLUS 11-10-500

Compresor de tornillo sobre depósito

Referencia: **V83NM92FNM701**

Descripción:

Compresor rotativo de tornillo con transmisión por correa, incluye controlador electrónico Easytronic MICRO II que permite la modificación de los parametros de trabajo del compresor. Grupo tornillo FS26TF diseñado y fabricado totalmente en Fini. Disponible a 8 y 13bar. Con motor de eficiencia energética IE3.

PINTUC
SCREW COMPRESSORS

Datos técnicos:

· Potencia: **15 CV**
· Potencia: **11 kW**
· Aire efectivo: **1500 l** / **m**
· Depósito: **500 l**
· Conexión: **3/4 "**
· Presión max.: **10 bar**
· Tensión: **400 V**
· Ph: **3**
· A.E.T: **SI Inc**
· Niv. sonoro (presión acústica): **69 dB(A)**
· Peso: **322 Kg**
· Medidas: **198x70x163 cm**
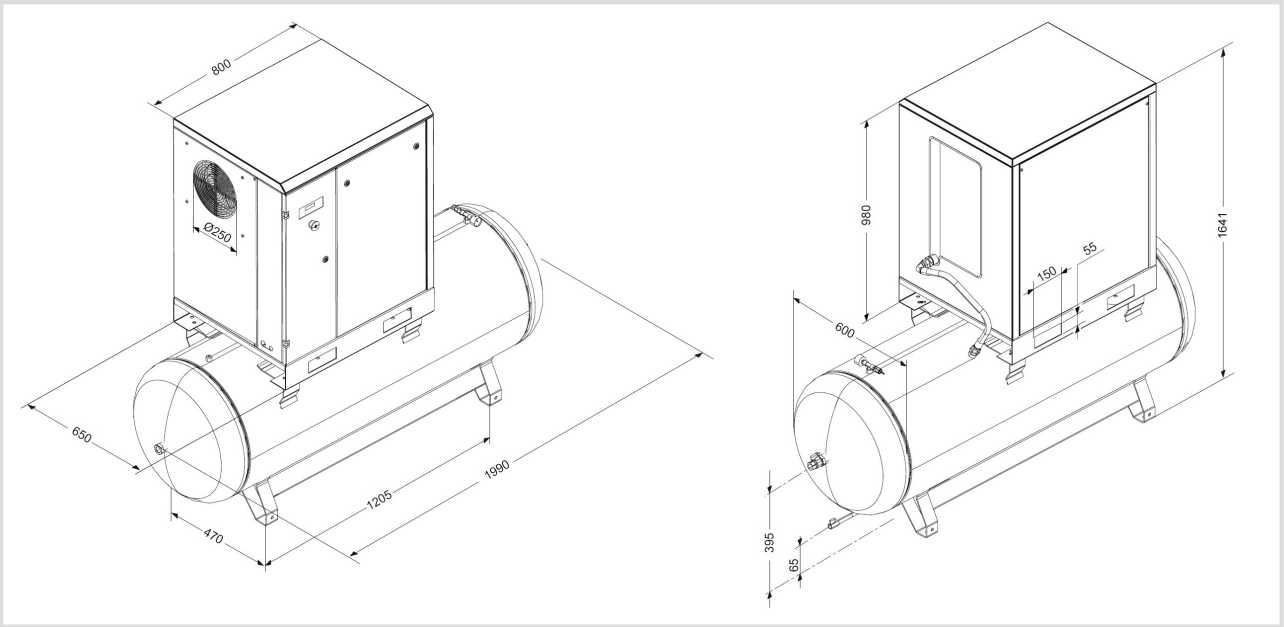
Esquema de producto: