# PLUS 15-10

## Compresor de tornillo

Referencia: **V60NQ92FNM760**

**Descripción:**

Compresor rotativo de tornillo con transmisión por correa, incluye controlador electrónico Easytronic MICRO II que permite la modificación de los parametros de trabajo del compresor. Grupo tornillo FS26TF diseñado y fabricado totalmente en Fini. Disponible a 8 y 13bar. Con motor eléctrico de eficiencia energética IE3.

**Datos técnicos:**

· Potencia: **20 CV**
· Potencia: **15 kW**
· Aire efectivo: **1850 l** / **m**
· Depósito: **- l**
· Conexión: **3/4 "**
· Presión max.: **10 bar**
· Tensión: **400 V**
· Ph: **3**
· A.E.T: **SI Inc**
· Niv. sonoro (presión acústica): **70 dB(A)**
· Peso: **235 Kg**
· Medidas: **80x70x98 cm**
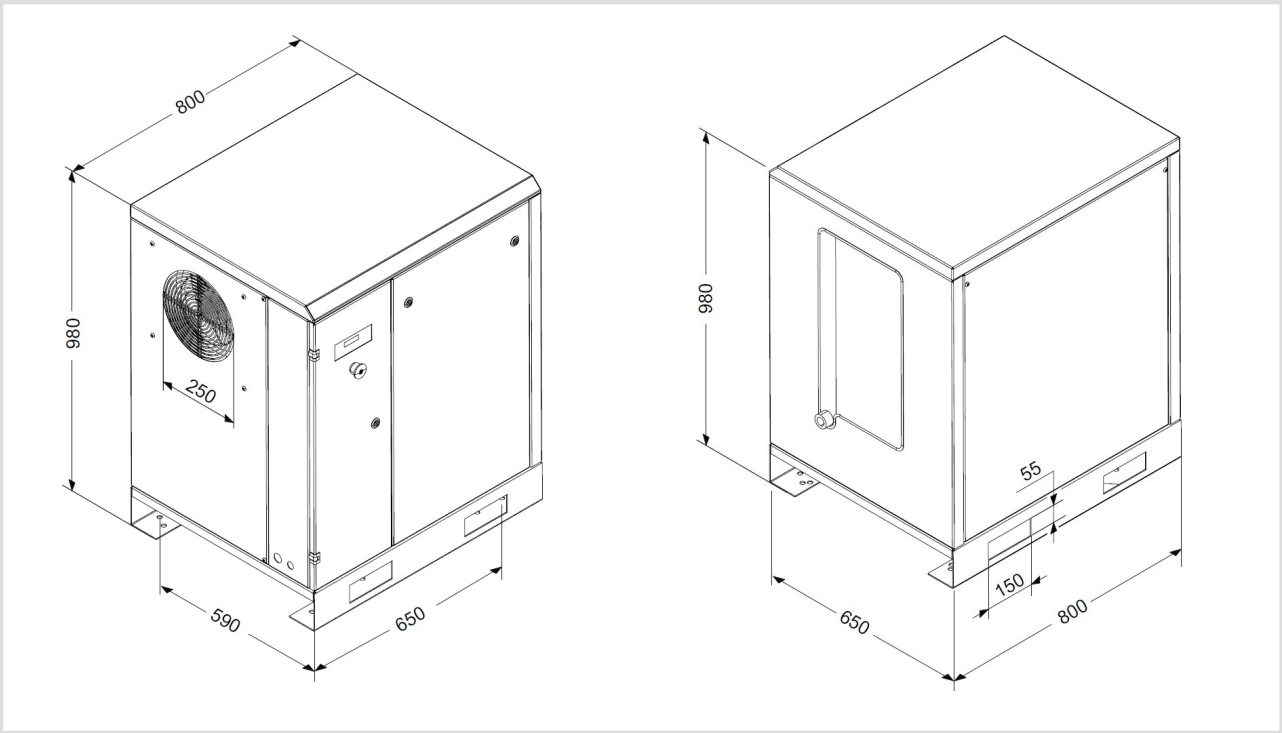
**Esquema de producto:**