PLUS 18.5-10 ES

Compresor de tornillo con secador

Referencia: **V60QB92FNM860**

Descripción:

Compresor rotativo de tornillo con transmisión por correa y con secador integrado, incluye controlador electrónico Easytronic ETIV que permite la modificación de los parametros de trabajo del compresor. Grupo tornillo FS50TF diseñado y fabricado totalmente en Fini. Con motor eléctrico de eficiencia energética IE3. Disponible también a 13bar.

PINTUC
SCREW COMPRESSORS

Datos técnicos:

· Potencia: **25 CV**
· Potencia: **18.5 kW**
· Aire efectivo: **2500 l / m**
· Depósito: **- l**
· Conexión: **1 - 1/4 "**
· Presión max.: **10 bar**
· Secador frigorífico: **Si Inc**
· Tensión: **400 V**
· Ph: **3**
· A.E.T: **Si Inc**
· Niv. sonoro (presión acústica): **66 dB(A)**
· Peso: **400 Kg**
· Medidas: **169x80x113 cm**
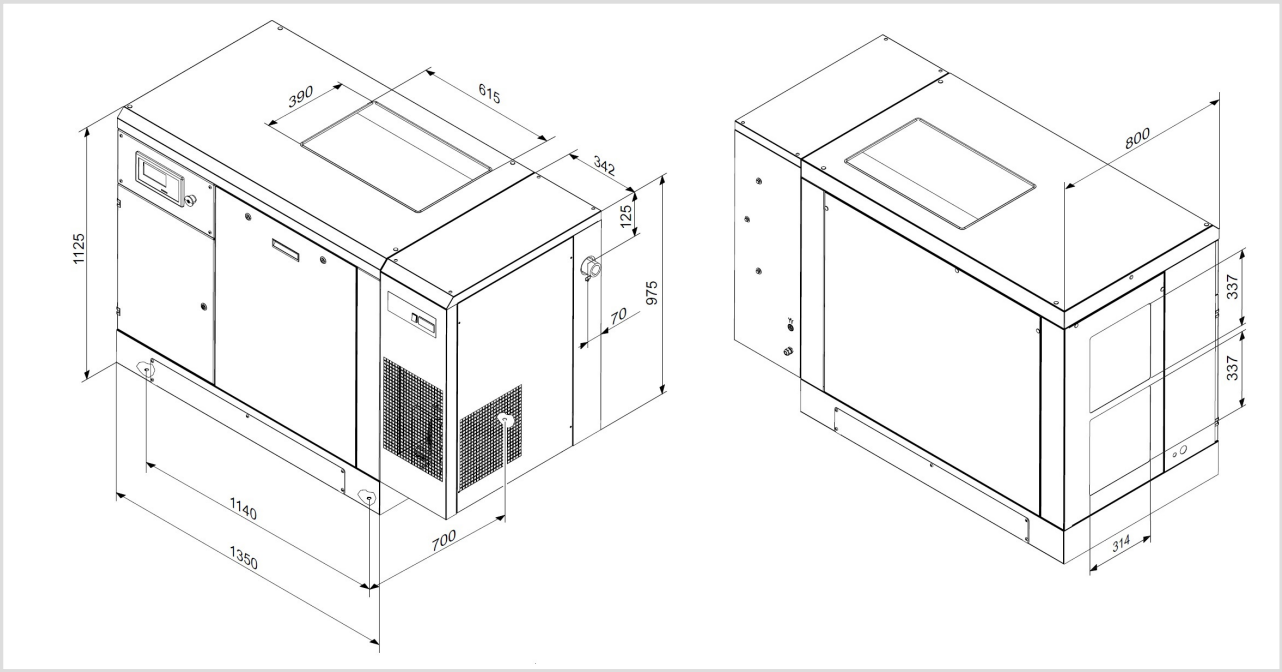
Esquema de producto: