PLUS 31-08 ES

Compresor de tornillo con secador

Referencia: **V60BU92FNM860**

Descripción:

Compresor rotativo de tornillo con transmisión por correa y secador frigorífico integrado, incluye controlador electrónico Easytronic ETIV que permite la modificación de los parametros de trabajo del compresor. Grupo tornillo FS100 diseñado y fabricado totalmente en Fini. Con motor eléctrico de eficiencia energética IE3. Disponible también a 13bar.

PINTUC
SCREW COMPRESSORS

Datos técnicos:

· Potencia: **40 CV**
· Potencia: **30 kW**
· Aire efectivo: **4700 l** / **m**
· Depósito: **- l**
· Conexión: **1-1/4 "**
· Presión max.: **8 bar**
· Secador frigorífico: **Si Inc**
· Tensión: **400 V**
· Ph: **3**
· A.E.T: **Si Inc**
· Niv. sonoro (presión acústica): **70 dB(A)**
· Peso: **710 Kg**
· Medidas: **186x83x144 cm**

Esquema de producto:

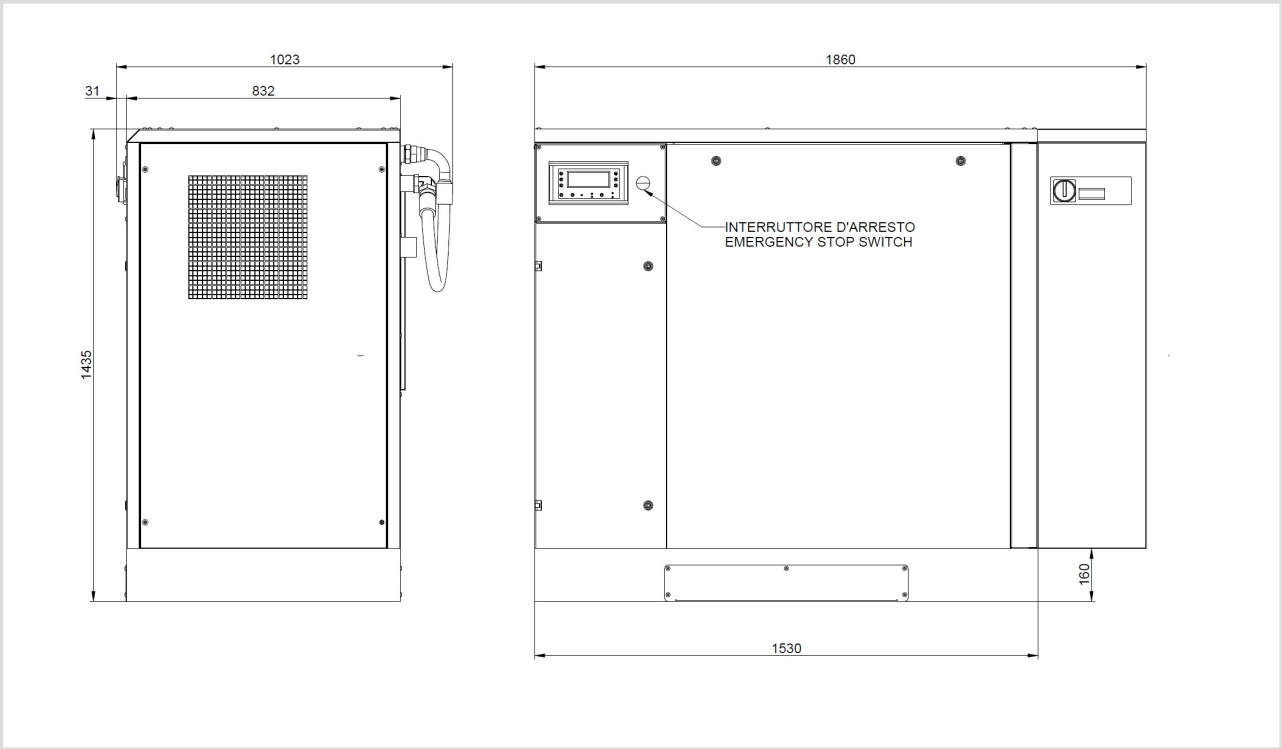

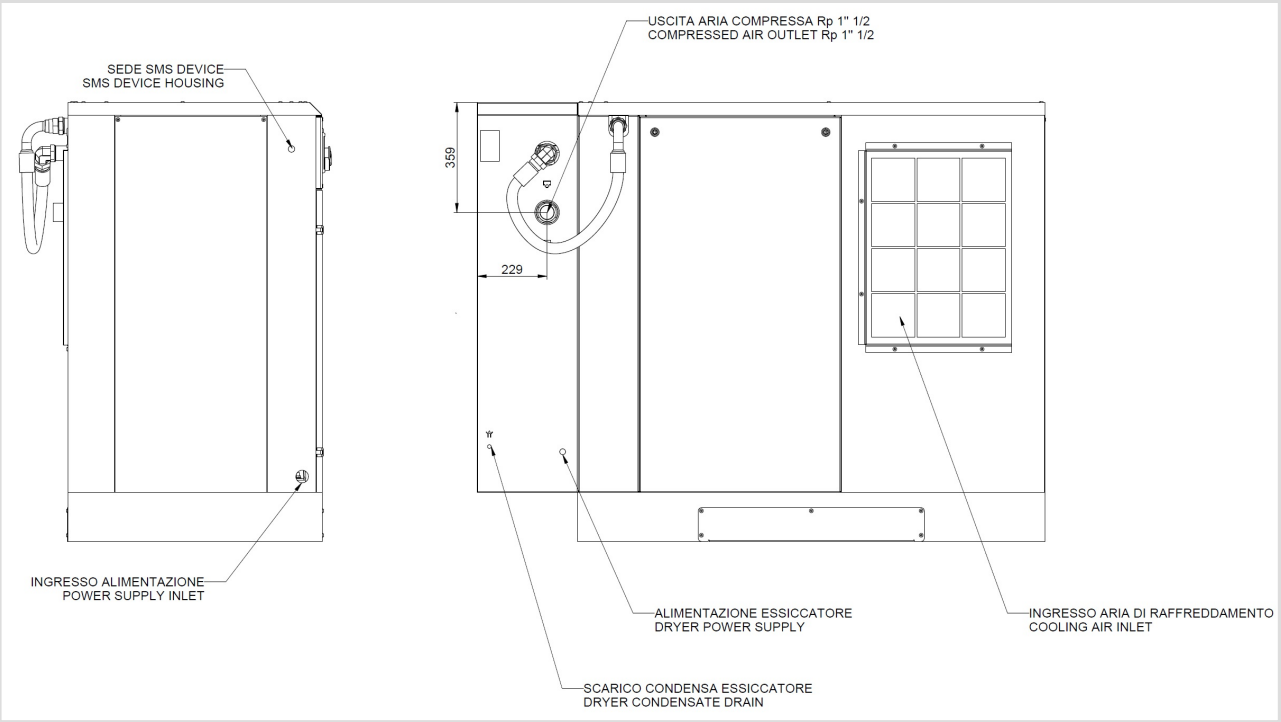
USCITA ARIA COMPRESSA Rp 1" 1/2
COMPRESSED AIR OUTLET Rp 1" 1/2
SEDE SMS DEVICE
SMS DEVICE HOUSING
359
229
INGRESSO ALIMENTAZIONE
POWER SUPPLY INLET
ALIMENTAZIONE ESSICCATORE
DRYER POWER SUPPLY
INGRESSO ARIA DI RAFFREDDAMENTO
COOLING AIR INLET
SCARICO CONDENSA ESSICCATORE
DRYER CONDENSATE DRAIN

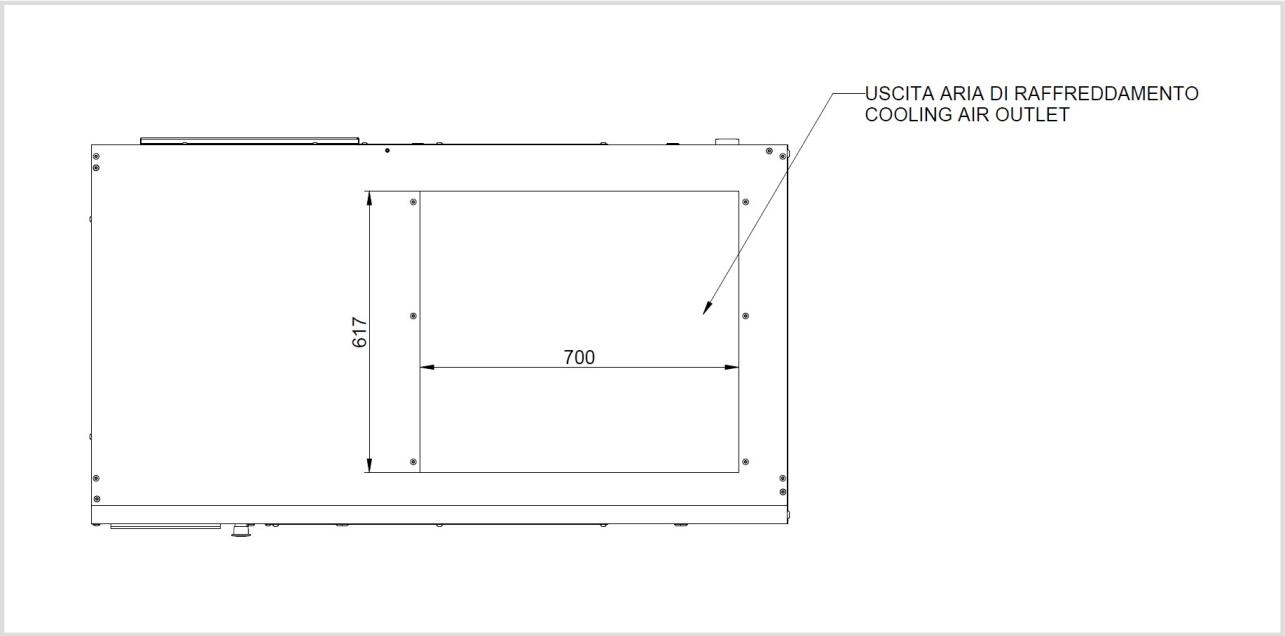
USCITA ARIA DI RAFFREDDAMENTO
COOLING AIR OUTLET
617
700