PLUS 38-10

Compresor de tornillo

Referencia: **V60BJ92FNM760**

Descripción:

Compresor rotativo de tornillo con transmisión por correa, incluye controlador electrónico Easytronic ETIV que permite la modificación de los parametros de trabajo del compresor. Grupo tornillo FS130 diseñado y fabricado totalmente en Fini. Con motor eléctrico de eficiencia energética IE3. Disponible también a 13bar.

PINTUC
SCREW COMPRESSORS

Datos técnicos:

· Potencia: **50 CV**
· Potencia: **37 kW**
· Aire efectivo: **5300 l** / **m**
· Depósito: **- l**
· Conexión: **1-1/4 "**
· Presión max.: **10 bar**
· Tensión: **400 V**
· Ph: **3**
· A.E.T: **Si Inc**
· Niv. sonoro (presión acústica): **68 dB(A)**
· Peso: **700 Kg**
· Medidas: **153x83x144 cm**

Esquema de producto:

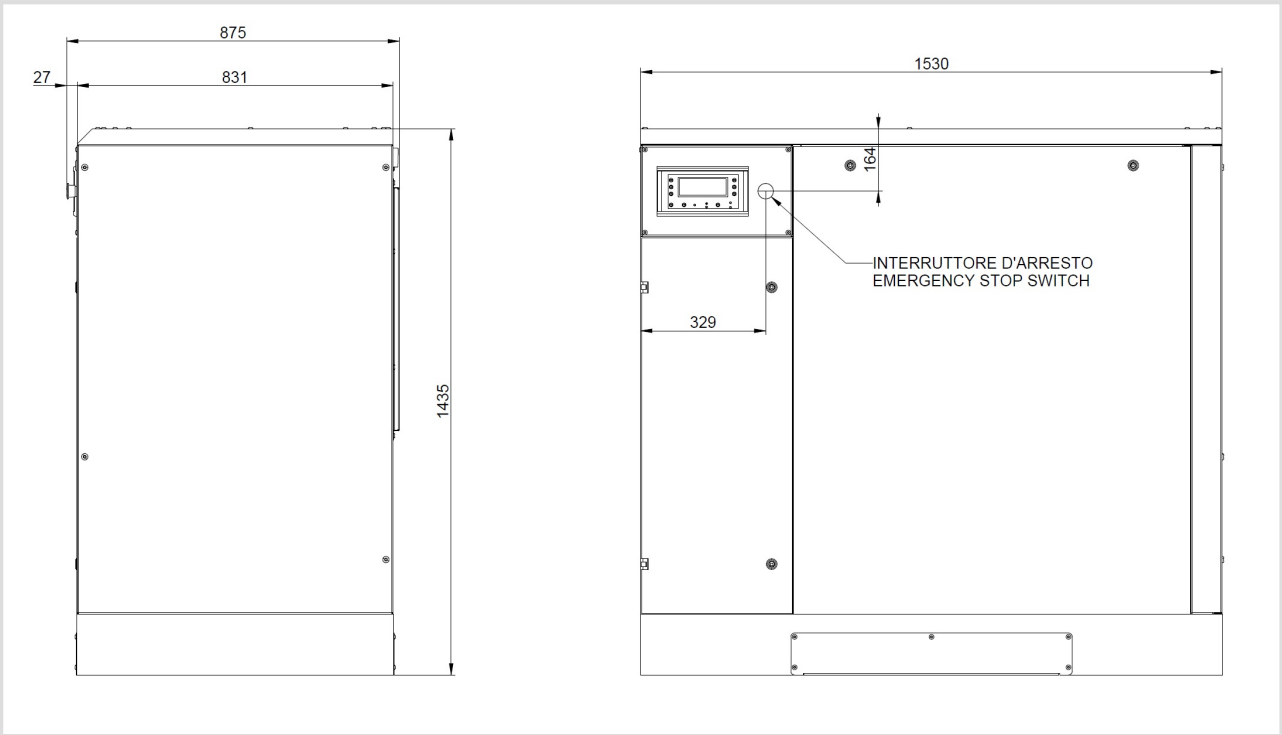

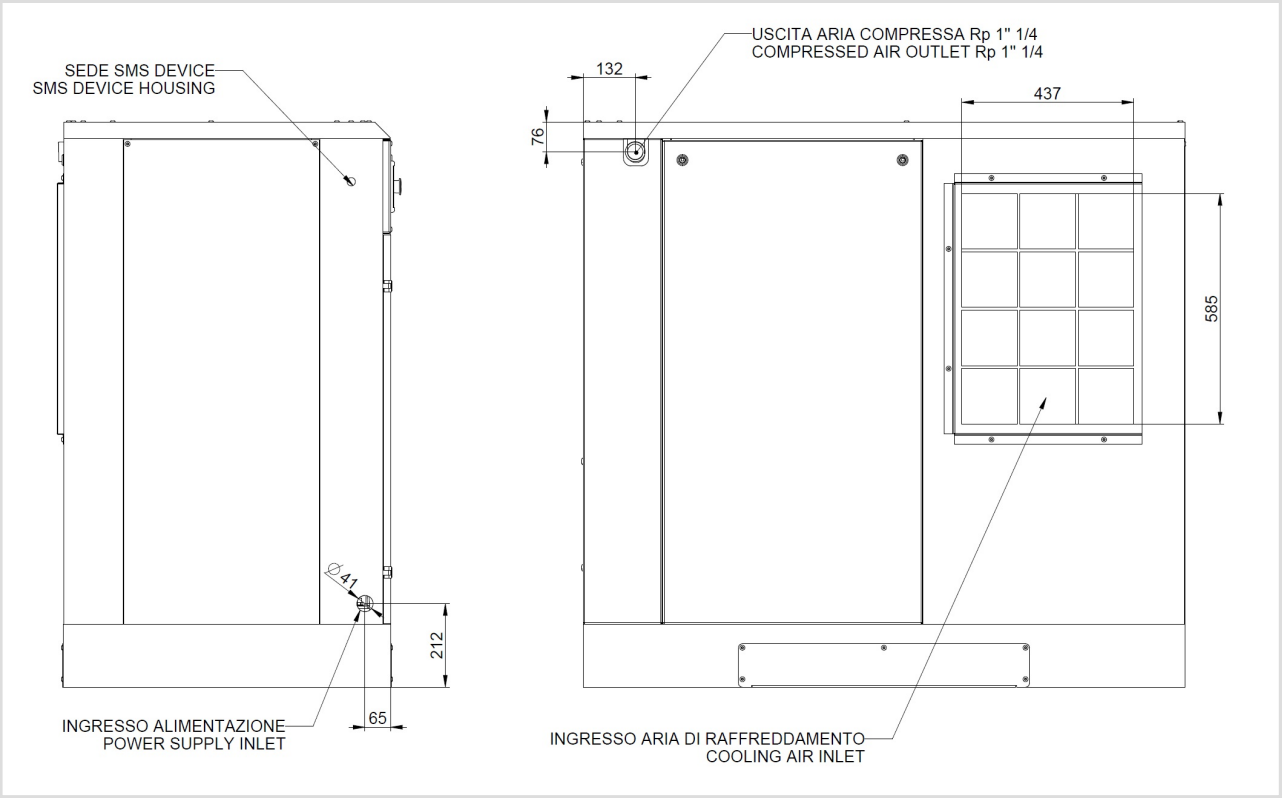
SEDE SMS DEVICE
SMS DEVICE HOUSING
USCITA ARIA COMPRESSA Rp 1" 1/4
COMPRESSED AIR OUTLET Rp 1" 1/4
132
437
76
585
Ø41
212
65
INGRESSO ALIMENTAZIONE
POWER SUPPLY INLET
INGRESSO ARIA DI RAFFREDDAMENTO
COOLING AIR INLET

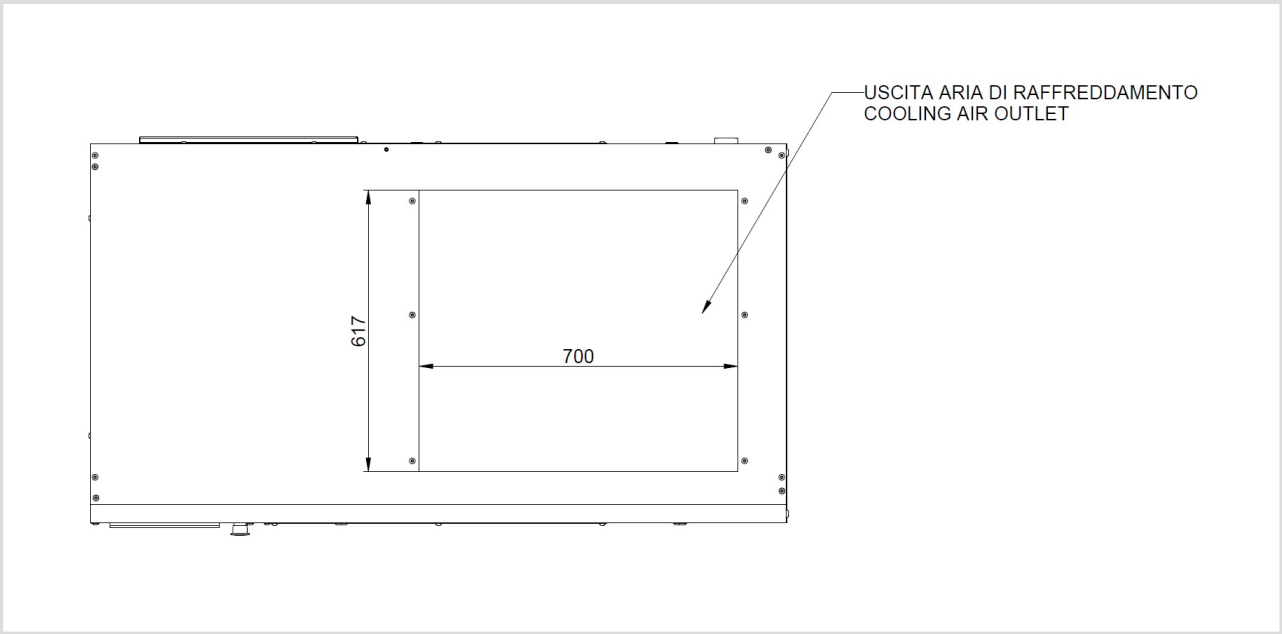
USCITA ARIA DI RAFFREDDAMENTO
COOLING AIR OUTLET
617
700