PLUS 45-10

Compresor de tornillo

Referencia: **V60BN92FNM860**

Descripción:

Compresor rotativo de tornillo con transmisión por correa, incluye controlador electrónico Easytronic ETIV que permite la modificación de los parametros de trabajo del compresor. Grupo tornillo FS130 diseñado y fabricado totalmente en Fini. Con motor eléctrico de eficiencia energética IE3. Disponible también a 13bar.

Datos técnicos:

· Potencia: **60 CV**
· Potencia: **45 kW**
· Aire efectivo: **6500 l** / **m**
· Depósito: **- l**
· Conexión: **1-1/2 "**
· Presión max.: **10 bar**
· Tensión: **400 V**
· Ph: **3**
· A.E.T: **Si Inc**
· Niv. sonoro (presión acústica): **72 dB(A)**
· Peso: **910 Kg**
· Medidas: **160x97x186 cm**

Esquema de producto:

PINTUC
SCREW COMPRESSORS

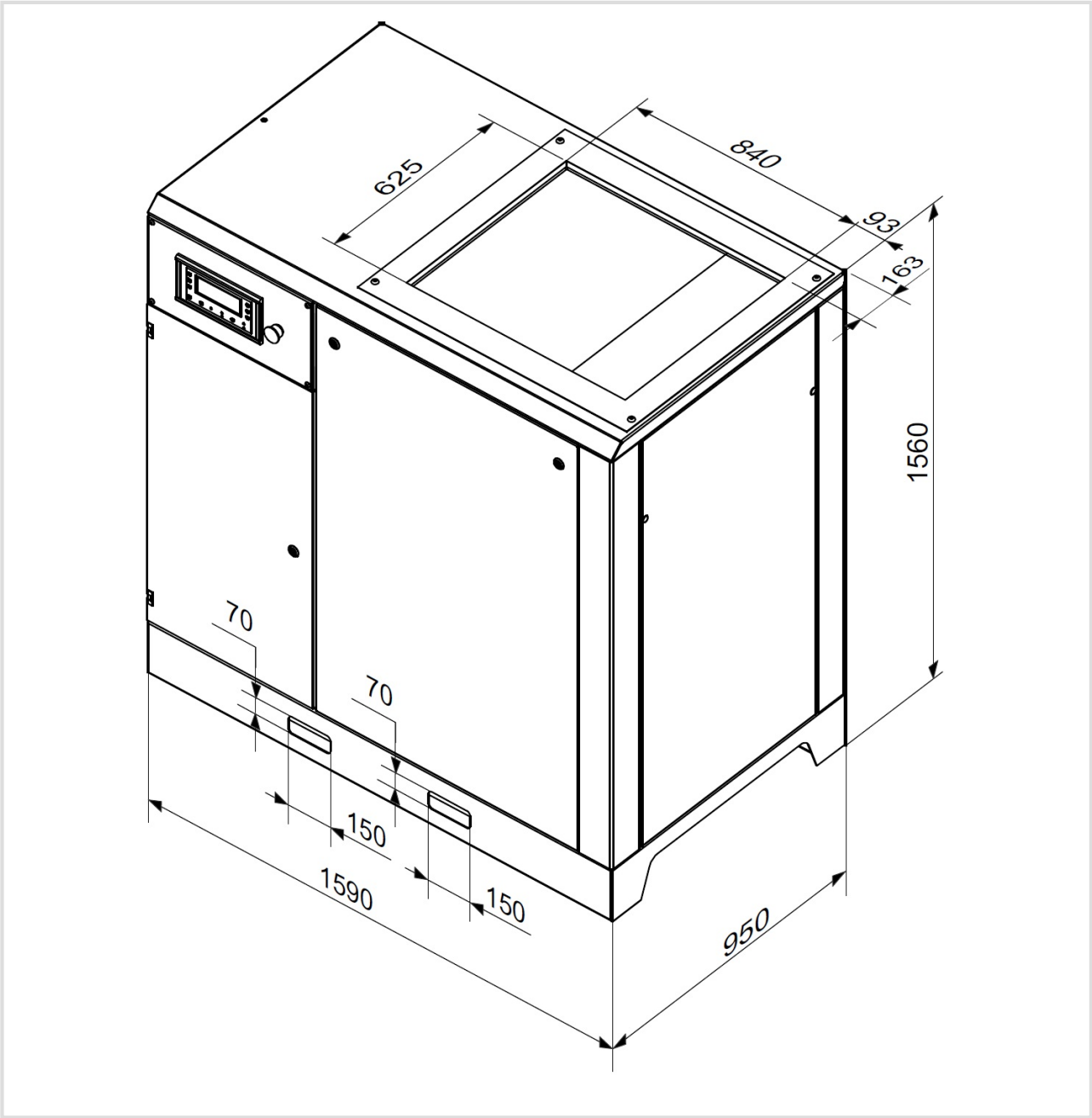

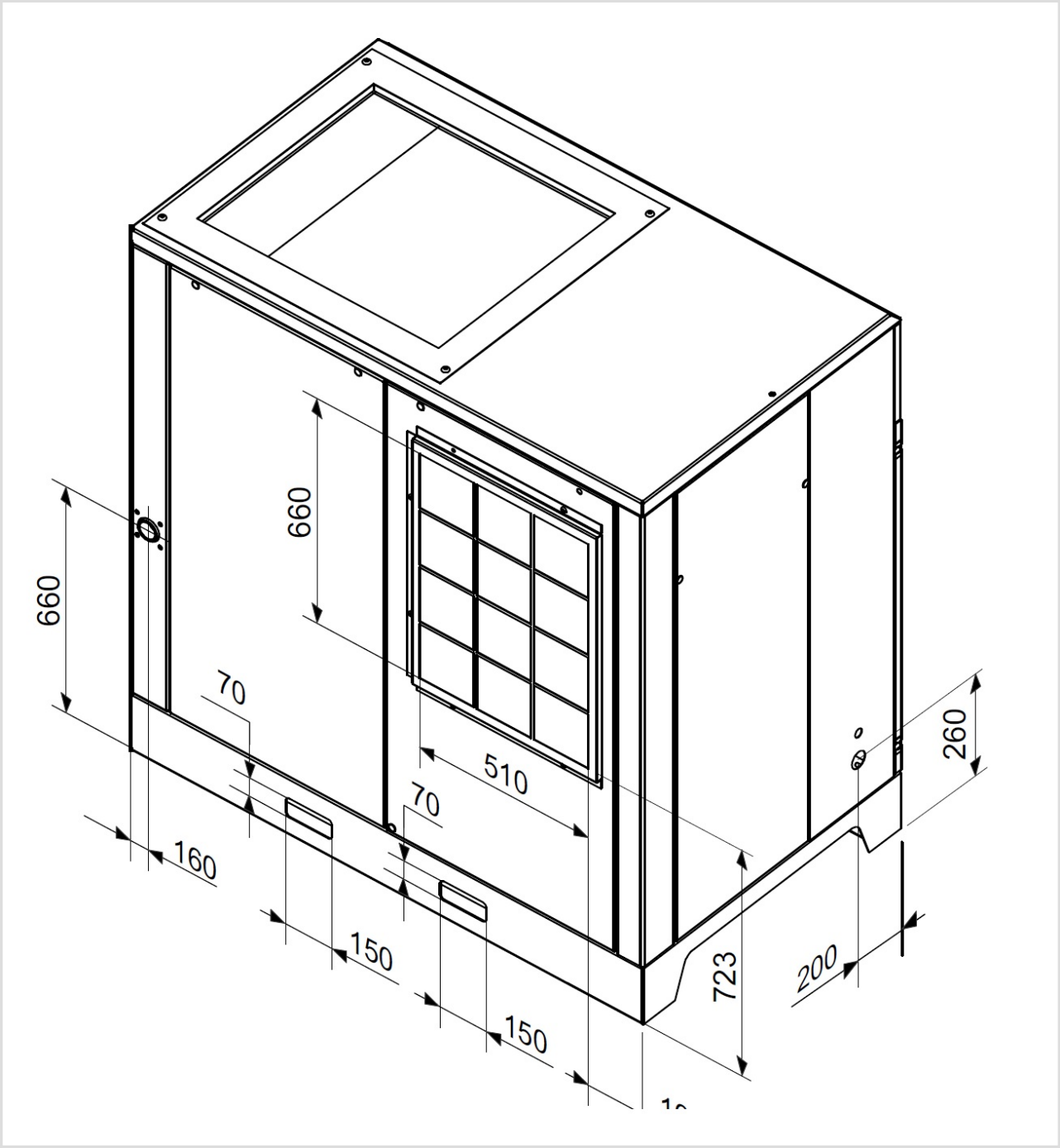
660
660
70
510
70
160
150
150
723
200
260