PLUS 8-10-500 ES

Compresor de tornillo integral

Referencia: **V83NH92FNM801**

Descripción:

Compresor rotativo de tornillo con transmisión por correa, incluye controlador electrónico Easytronic MICRO II que permite la modificación de los parametros de trabajo del compresor. Grupo tornillo FS26TF diseñado y fabricado totalmente en Fini. Disponible a 8 y 13bar. Con motor de eficiencia energética IE3.

PINTUC
SCREW COMPRESSORS

Datos técnicos:

· Potencia: **10 CV**
· Potencia: **7,5 kW**
· Aire efectivo: **1000 l / m**
· Depósito: **500 l**
· Presión max.: **10 bar**
· Secador frigorífico: **SI Inc**
· Tensión: **400 V**
· Ph: **3**
· A.E.T: **SI Inc**
· Niv. sonoro (presión acústica): **68 dB(A)**
· Peso: **375 Kg**
· Medidas: **198x70x163 cm**
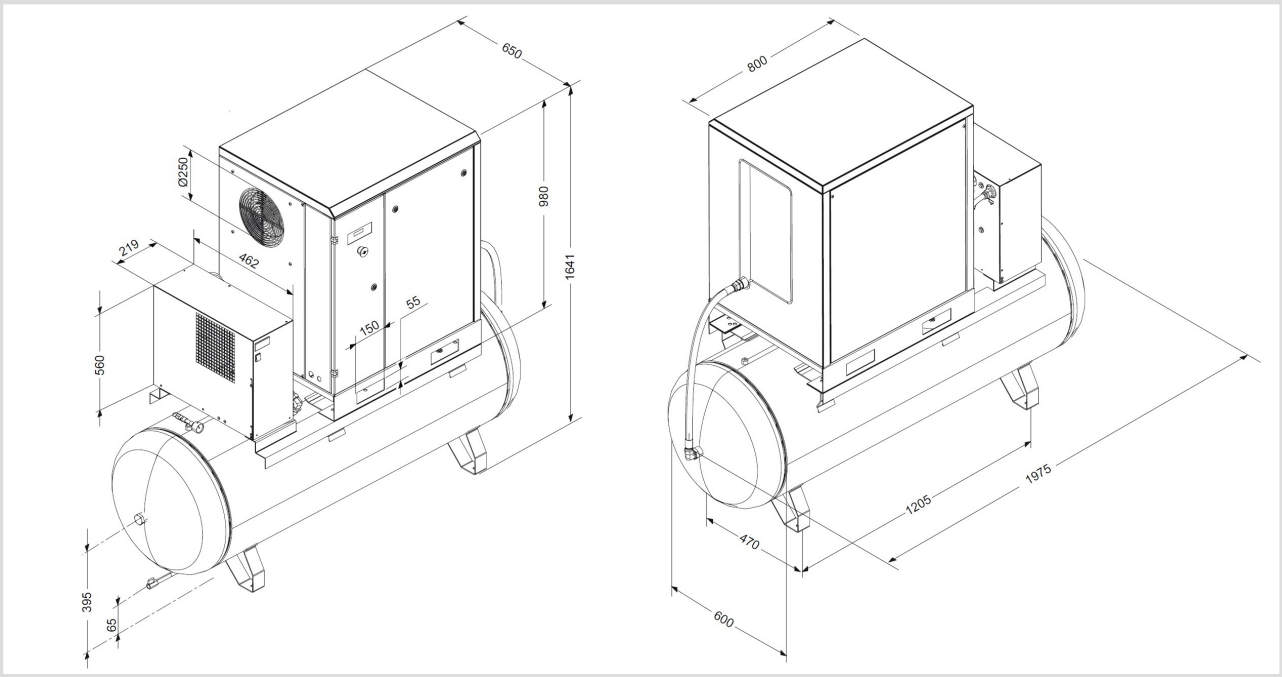
Esquema de producto: